1 PIANTA LIVELLO 0 (+0.00m) - PARTENZA SCALA VS1

1 : 50

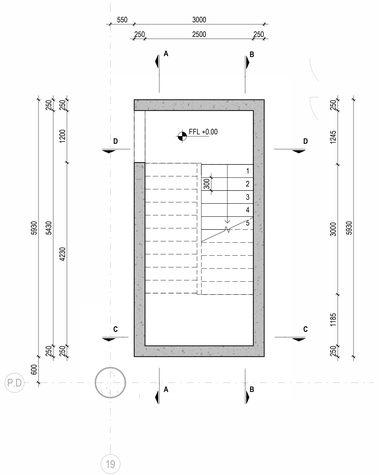

2 PIANTA PIANO MEZZANINO (+6.85m) - SBARCO SCALA VS1

1 : 50

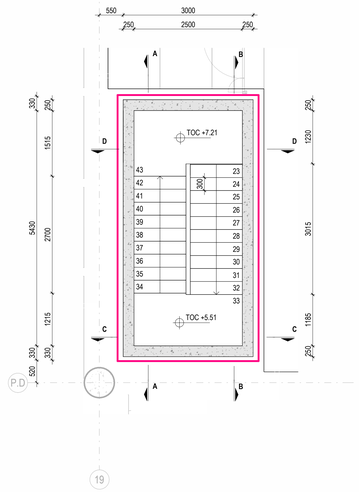

VISTA 3D - VS1

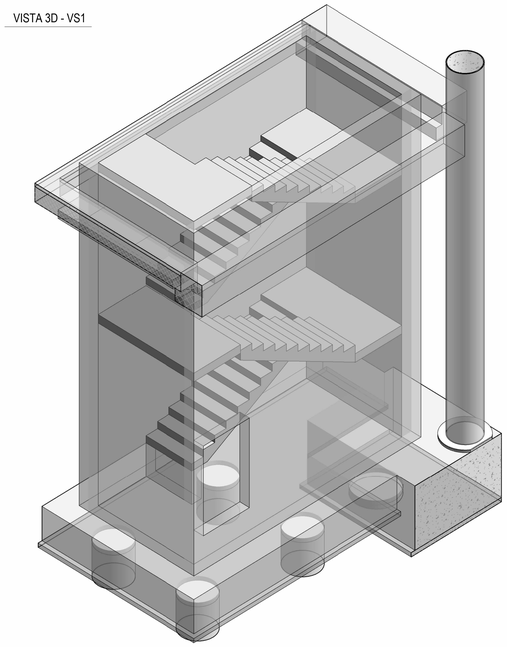

SEZIONE A- A

SCALA 1 : 50

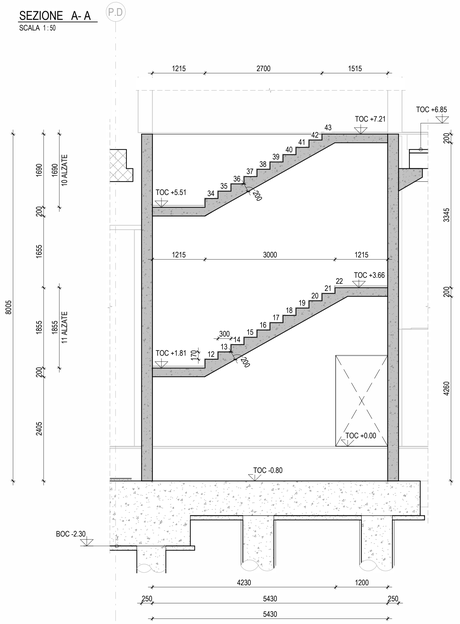

SEZIONE B- B

SCALA 1 : 50

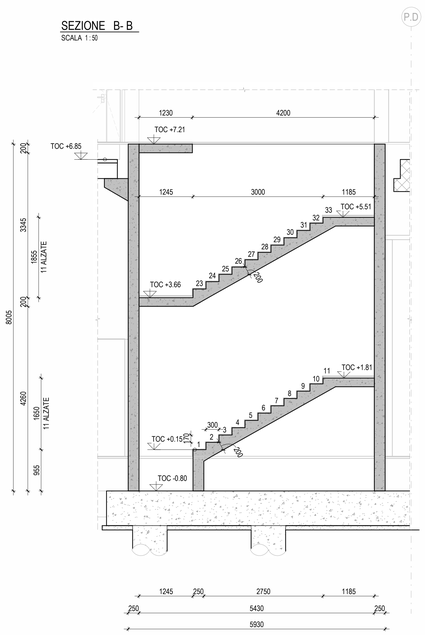

SEZIONE C- C

SCALA 1 : 50

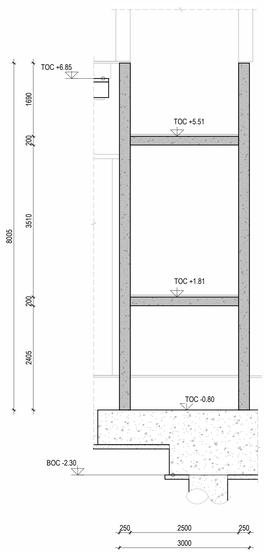

SEZIONE D- D

SCALA 1 : 50

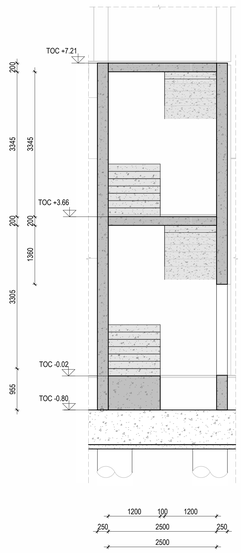

LEGENDA GIUNTI SISMICI

- GIUNTO SISMICO SP. 15cm
- GIUNTO SISMICO SP. 30cm
- GIUNTO SISMICO SP. 50cm
- GIUNTO SISMICO SP. 25cm
- GIUNTO SISMICO SP. 40cm

NOTE

- TUTTE LE QUOTE DEL PROGETTO SONO ESPRESSE IN MILLIMETRI (OVE NON DIVERSAMENTE INDICATO).
- LA QUOTA 0.00è DA RIFERIRSI ALLO 0.00 ARCHIETTETTONICO ED è COINCIDENTE ALLA QUOTA = 9.70s.l.m.m.
- PER LE NOTE GENERALI RIFERIRSI ALL'ELABORATO: AI015P-E-LL-00-STR-DI-00-A.
- IL TERRENO UTILIZZATO PER LE OPERAZIONI DI REINTERRO DOVRà ESSERE BEN COMPATTATO E COMUNQUE CON CARATTERISTICHE NON INFERIORI A QUELLE DEL TERRENO NATURALE.
- IL TERRENO PRELEVATO DALLE OPERAZIONI DI SCAVO ANDRà SOTTOPOSTO AL CONTROLLO DELLA DL PER EVIDENZIARE EVENTUALI DIFFORMITà RISPETTO ALLE INDAGINI EFFETTUATE.
- TUTTE LE MISURE DOVRANNO ESSERE VERIFICATE IN CANTIERE DALL'IMPRESA ED EVENTUALMENTE ADATTATE ALLE ESIGENZE IN ACCORDO CON LA DL ED IL PROGETTISTA, OVE NECESSARIO.
- PER ARMATURA PLINTI DI FONDAZIONE E TRAVI DI COLLEGAMENTO RIFERISI AGLI ELABORATI:
  AI015P-E-L1-01-STR-DI-xxxxxx, AI015P-E-L1-01- STR-DI-xxxxxx.
- PER ARMATURE PALI DI FONDAZIONE RIFERIRSI AGLI ELABORATI: AI015P-E-L1-01-STR-DI-xxxxxx
- PER POSIZIONE FONDAZIONI FARE RIFERIMENTO AGLI ELABORATI: AI015P-E-L1-01-STR-PI-xxxx, AI015P-E-L1-01-STR-PI-xxxxx.

CARATTERISTICHE MATERIALI - TERMINAL PARTENZE (AMBITO 01)

CLASSE DI ESECUZIONE SECONDO UNI1090: EXC3

PALI DI FONDAZIONE	- CALCESTRUZZO ARMATO IN OPERA - ACCIAIO PER C.A.	C32/40, XS1-XS2, SCC (copriferro nom. 80mm), d. inerti≤ 16mm, a/c<=0.45, contenuto min. cemento 360 kg/m³ B450C, 1,15 <= γ_{M} < 1,35
PLINTI DI FONDAZIONE (ZATTERE E BAGGIOLI)	- CALCESTRUZZO ARMATO IN OPERA - ACCIAIO PER C.A.	C32/40, XS1, S4 (copriferro nom. 55mm) B450C, 1,15 <= γ_{M} < 1,35
TRAVI DI FONDAZIONE	- CALCESTRUZZO ARMATO IN OPERA - ACCIAIO PER C.A.	C32/40, XS1, S4 (copriferro nom. 55mm) B450C, 1,15 <= γ_{M} < 1,35
ELEVAZIONI (PILASTRI)	- CALCESTRUZZO ARMATO IN OPERA - ACCIAIO PER C.A. - ACCIAIO	C32/40, XC1, S4 (copriferro nom. 55mm) B450C, 1,15 <= γ_{M} < 1,35 S355 - UNI EN 10025-2 (tensione di rottura 510MPa; tensione di snervamento 355 MPa)
ELEVAZIONI (TRAVI)	- ACCIAIO - LEGNO LAMELLARE	S355 - UNI EN 10025-2 (tensione di rottura 510MPa; tensione di snervamento 355 MPa) GL28h - UNI EN 14080
ELEVAZIONI (MURI E RAMPE SCALE)	- CALCESTRUZZO ARMATO IN OPERA - ACCIAIO PER C.A.	C32/40, XC1, S4 (copriferro nom. 55mm) B450C, 1,15 <= γ_{M} < 1,35
ORIZZONTAMENTI (SOLAI)	- CALCESTRUZZO ARMATO IN OPERA - ACCIAIO PER C.A. - LASTRE ALVEOLARI (GETTO COMPLETAMENTO) - TAVOLATO	C32/40, XC1, S4 (copriferro nom. 55mm) B450C, 1,15 <= γ_{M} < 1,35 C32/40, XC1, S4 (copriferro nom. 55mm) C24 - ETA 20/1323 - UNI EN 14081
STRUTTURE MISTE (COLONNE E TRAVI)	- ACCIAIO - CALCESTRUZZO ARMATO IN OPERA - ACCIAIO PER C.A.	S355 - UNI EN 10025-2 (tensione di rottura 510MPa; tensione di snervamento 355 MPa) C32/40, XC3 B450C, 1,15 <= γ_{M} < 1,35
SALDATURE E BULLONATURE	- ACCIAIO	Norma UNI EN ISO 4063:2011 Giunti di prima classe, testa a testa, a croce od a T, a completa penetrazione; giunti con cordoni d'angolo a completo ripristino delle sezioni resistenti unite. Bulloni 8.8 (EN 15048)
PROTEZIONE STRUTTURE METALLICHE	- STRUTTURE PORTANTI CON REQUISITO R60 - STRUTTURE METALLICHE SECONDARIE	Ciclo di verniciatura per protezione alla corrosione e al fuoco come da indicazioni presenti nella tavola delle note generali (rif. AI015P-E-LL-00-STR-DI-00-A) Zincatura a caldo spessore minimo 85 micron (UNI EN ISO 1461)
ALTRO	- BARRE FILETTATE TIRAFONDI	8.8

PIANTA CHIAVE

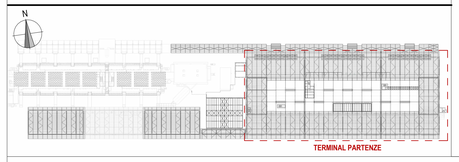

KEYPLAN

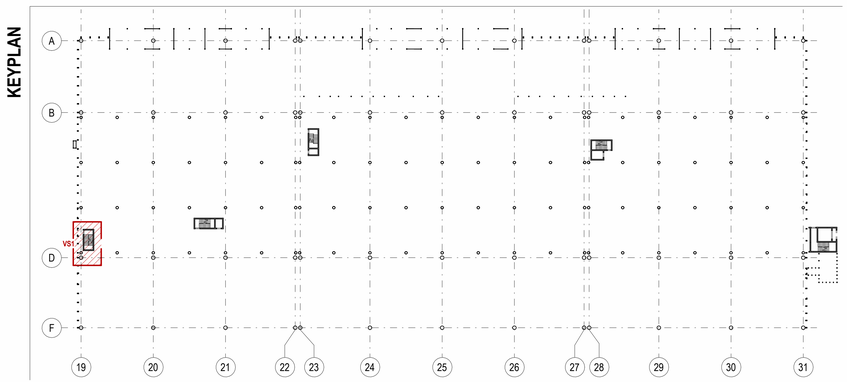

ENAC
ENTE NAZIONALE PER L'AVIAZIONE CIVILE

Ente Nazionale per l'Aviazione Civile

AEROPORTO CIVILE DI LAMEZIA TERME (CZ)

SACAL

LOTTO L1 - Sviluppo aerostazione passeggeri
CUP: H84G22000030009
LOTTO L2 - Interventi per la security e la digitalizzazione
CUP: H86I22000390002
LOTTO L6 - Potenziamento delle reti di sottoservizi e impianti tecnologici
CUP: H84G22000060009

PROGETTO ESECUTIVO

LOTTO L1

TERMINAL PARTENZE - AMBITO 01
CASSERI VANO SCALA VS1

GRUPPO DI PROGETTAZIONE
Raggruppamento Temporaneo di Professionisti

STUDIO TECNICO ASSOCIATO PERINI

Direttore Tecnico e Responsabile integrazione prestazioni specialistiche: ing. Filippo Busola
Geologia: dott. Emanuele Fresia
Progettazione strutture: ing. Alessandro Cacciatori
Project Manager: ing. Emanuela Peirna
CSP: arch. Elisabeth Foroni

STEFANO PERINI & C. S.A.S.

Direttore Tecnico: ing. Giambattista Parietti
Progettazione Specialistica Impianti:
ing. Marco Bergami
P.I. Daniele Togni
ing. Enrico Facchinetti

AERTEC

Direttore tecnico: ing. Aeronautico Carlos Berenguer López
Responsabile sistemi di trasporto:
ing. Pedro Tena Calderón

VALLE 3.0

Direttore tecnico: arch. Emanuela Valle
Progettazione architettonica:
arch. Maria Camilla Valle
arch. Leonardo Giovannozzi

incide

Direttore tecnico e progettazione strutturale:
ing. Gianluca Valsecchi
Coordinatore progettazione strutture
ing. Matteo Pagnozzi

CODICE ELABORATO								REVISIONE		
Fase	Lotto	Ambito	Disciplina	Tipo	Numero	Rev	Scala	Id.	Data	Descrizione
E	L1	01	STR	DI	23	A	Come indicato	A	FEBBRAIO 2026	EMISSIONE

NOME FILE: AI015P-E-L1-01-STR-DI-23-A.dwg

REDAZIONE: I. ZOCCARATO — INCIDE

Visto del Committente: **Società Aeroportuale Calabrese S.p.A.**

INTERVENTO FACENTE PARTE DEL	IL RESPONSABILE DEL PROCEDIMENTO:	IL POST HOLDER DI AREA:
Contratto Istituzionale di Sviluppo "CIS VOLARE"	ing. Ferdinando Saracco	OPERATIONAL SERVICES MANAGER: Emilio Parrilla PASSENGER EXPERIENCE MANAGER: Sabrina Miceli PH PROGETTAZIONE: Ferdinando Saracco

Approvazione **ENAC:**